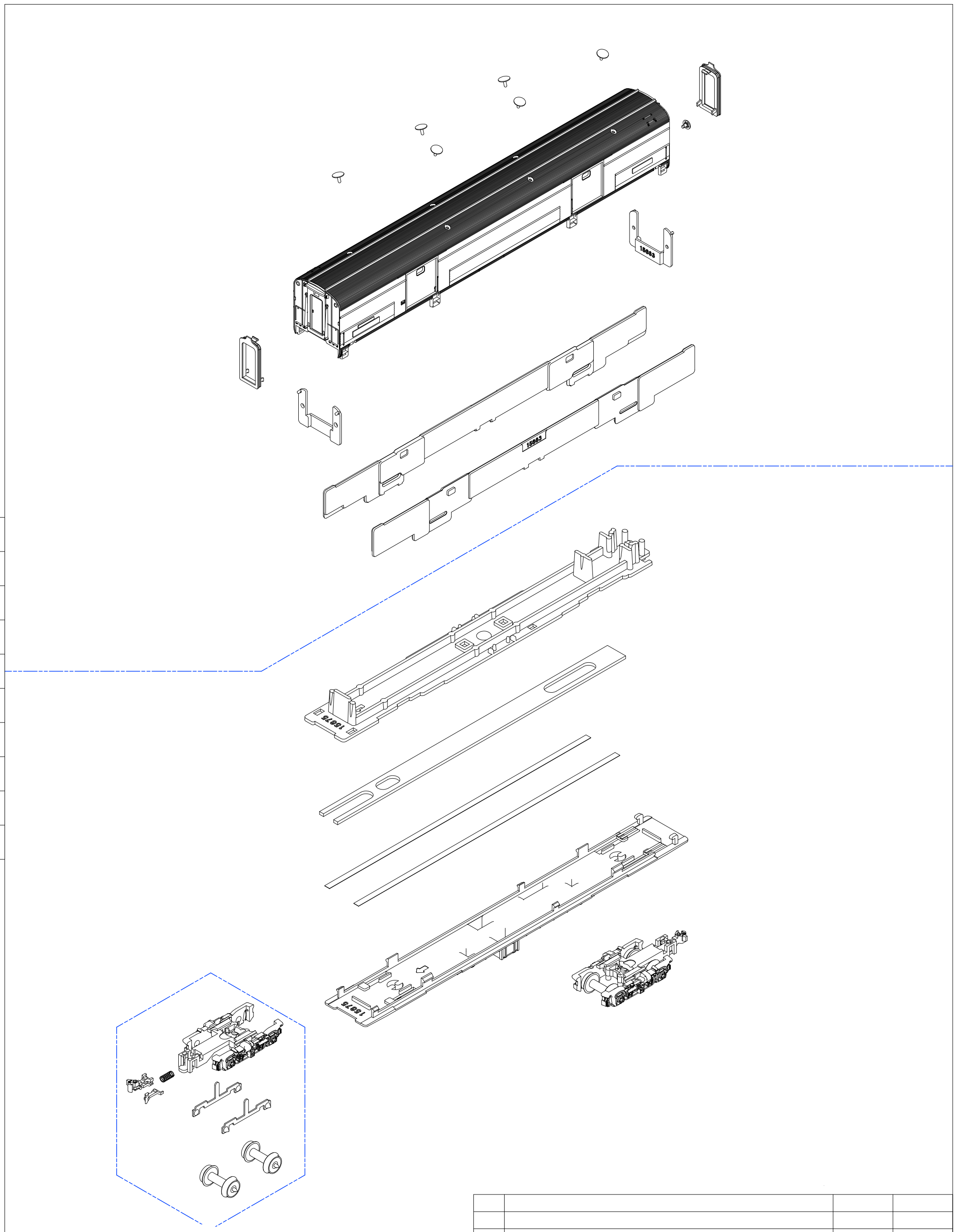

–	1:1		

KATO